Fjederskive DIN 127 Elforzinket Fjederstål Type A M12 (Ø12,2x21,1x2,5) (500 Stk)

SKU: 001270110120000
GTIN: 4043952052808

Norm	DIN 127
Dimensions	12
d_1	12,2
d_2	21,1
s	2,5
$h_{type\ A}$	5,8
$h_{type\ B}$	5

Bemærk disse data er vejlende, og informationerne skal anses som vejledende, Bolte.dk stiller ingen garanti eller kan stilles til ansvar for overstående datatabel. Er du i tvivl så kontakt os på 75154999.

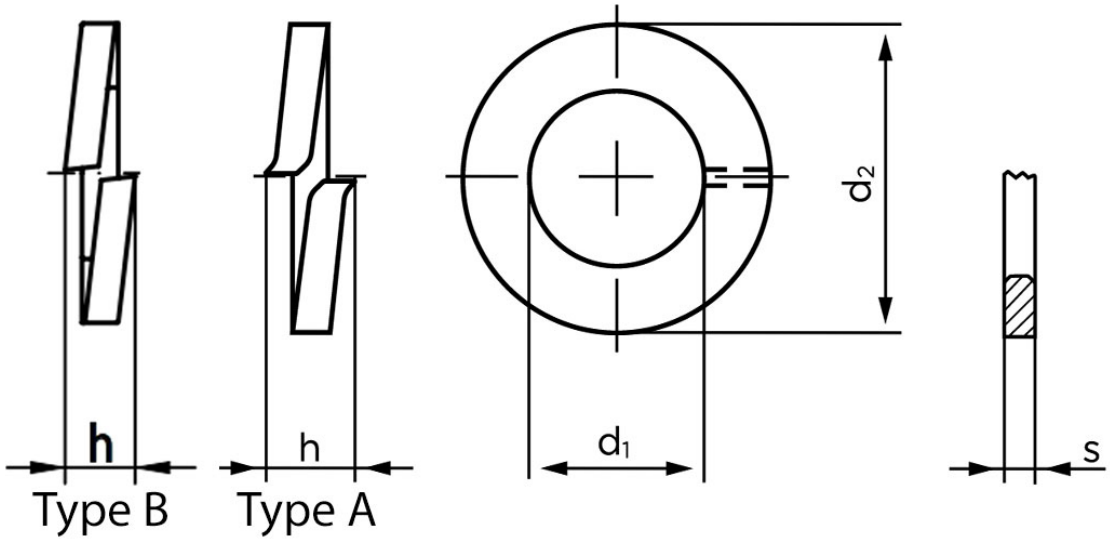

Vil du vide mere om dette produkt

Forespørg pris her