Kærvstifte Med Rejfning DIN 1473 Ubehandlet Stål Med Fuld Længde Kærv (Ø2x20) (250 Stk)

SKU: 014730000020020
GTIN:

Norm	DIN 1473
Dimensions	2
d_2 [1]	2.10 - 2.15
c	0,25
forskydningsstyrke ISO	2,84
forskydningsstyrke[2] DIN	2,85
Bemærkning	[1] Ø afhænger af længden [2] minimum forskydningsstyrke, dobbel kN

Bemærk disse data er vejlende, og informationerne skal anses som vejledende, Bolte.dk stiller ingen garanti eller kan stilles til ansvar for overstående datatabel. Er du i tvivl så kontakt os på 75154999.

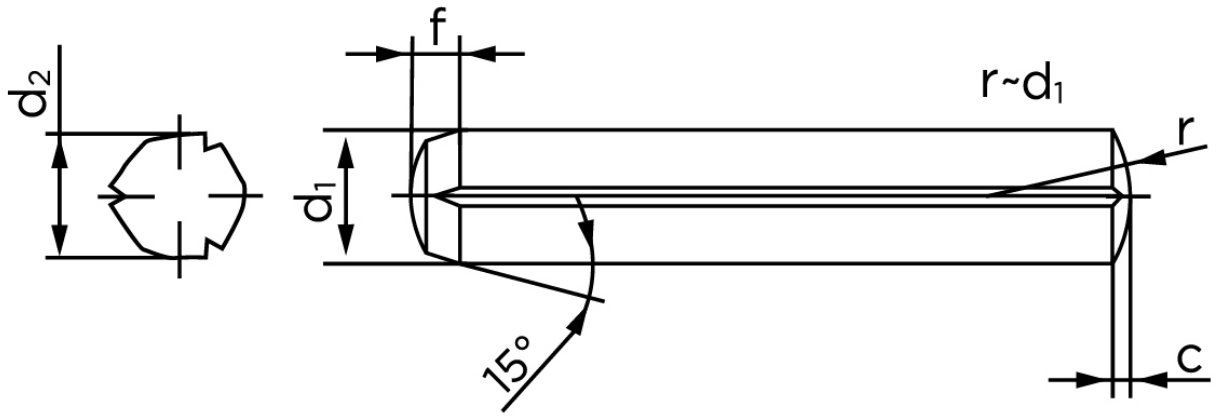

Vil du vide mere om dette produkt

Forespørg pris her