Topmøtrik DIN 1587 Ubehandlet Stål Kl. 6 Type Høj Med Fingevind M14x1,5 Nøglevidde=22 (25 Stk)

SKU: 015873050140150
GTIN:

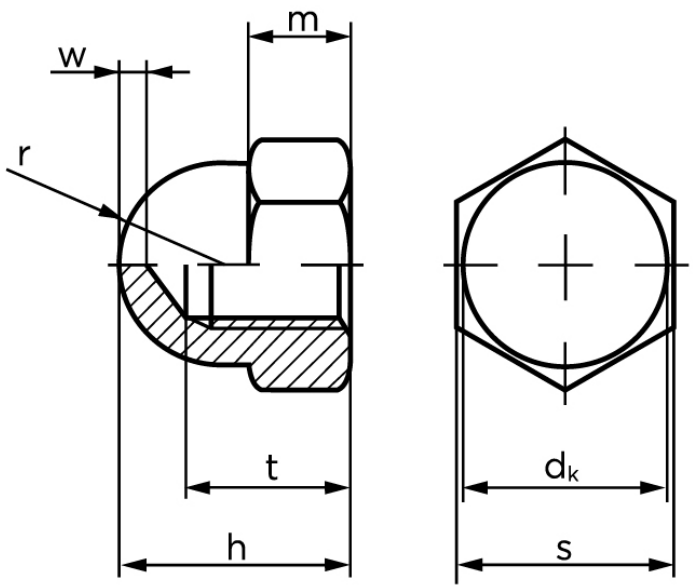

Norm	DIN 1587
Dimensions	14
$d_{k\ max.}$	20
$m_{max.}$	11
r	10
$s_{ISO/DIN}$	21/22
$t_{min.}$	17,65
$w_{min.}$	4
h	25

Bemærk disse data er vejlende, og informationerne skal anses som vejledende, Bolte.dk stiller ingen garanti eller kan stilles til ansvar for overstående datatabel. Er du i tvivl så kontakt os på 75154999.

Vil du vide mere om dette produkt

Forespørg pris her