Kontramøtrik DIN 439 Rustfri-Syrefast A4 Med Fingevind, Med Facet Type B M22x1,5 (10 Stk)

SKU: 004399470220150
GTIN: 4043952075760

Norm	DIN 439
Dimensions	22
mISO/DIN	11/10
sISO/DIN	34/32

Bemærk disse data er vejlende, og informationerne skal anses som vejledende, Bolte.dk stiller ingen garanti eller kan stilles til ansvar for overstående datatabel. Er du i tvivl så kontakt os på 75154999.

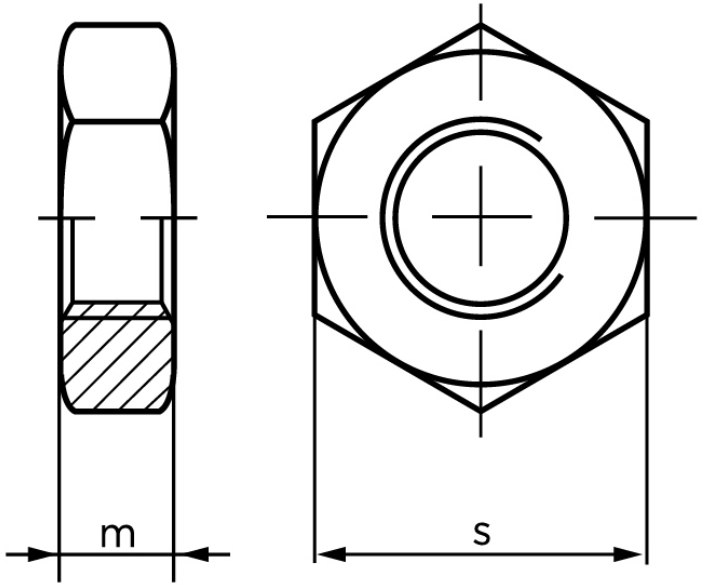

Vil du vide mere om dette produkt

Forespørg pris her