Låsering Til Aksel, Type Heavy DIN 471 Ubehandlet Fjederstål Ø16x1,5 (1000 Stk)

SKU: 004710040160150
GTIN: 4043952085943

Norm	DIN 471
Dimensions	16
s	1 / (1.5)
d_3	14,7
a	3,7 / (5)
b	1,7 / (2,5)
d_5	1,7 / (2)
d_2	15,2
m	1,1 / (1,6)
n	1,2
d_4	23,8 / (26,5)
Bemærkning	Værdien i ( ) ælder for Heavy versionen

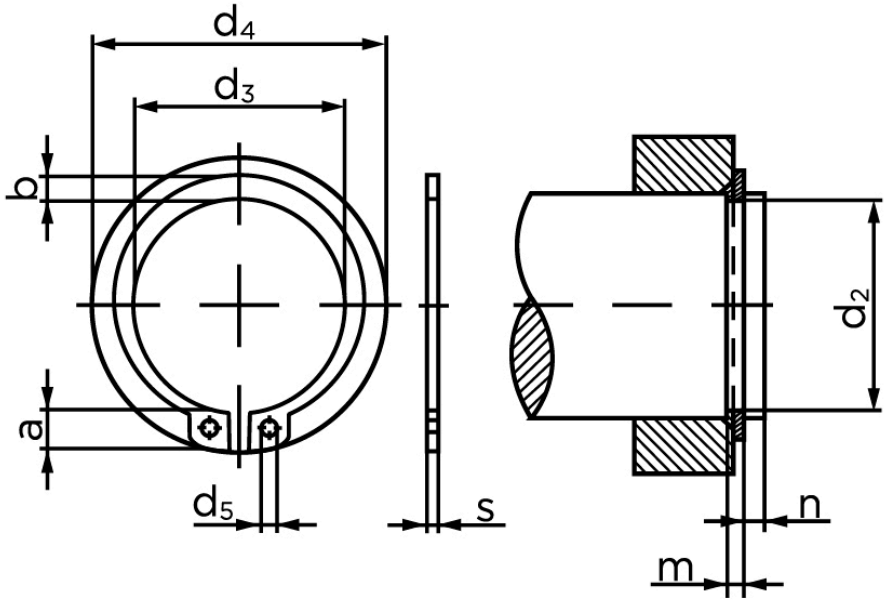

Vil du vide mere om dette produkt

Forespørg pris her

Bemærk disse data er vejlende, og informationerne skal anses som vejledende, Bolte.dk stiller ingen garanti eller kan stilles til ansvar for overstående datatabel. Er du i tvivl så kontakt os på 75154999.