Bræddebolt DIN 603 Ubehandlet Stål Kl. 4.6 Inkl. Møtrik M10x200 (50 Stk)

SKU: 006034000100200
GTIN: 4043952120187

Norm	DIN 603
Dimensions	10
d_k	24,65
k	5,38
f	6,6
v	10,58
b_1	26
b_2	32
b_3	45
Bemærkning	b^1 for l ≤ 125 mm b^2 for l ≤ 200 mm b3 for l > 200 mm

Bemærk disse data er vejlende, og informationerne skal anses som vejledende,

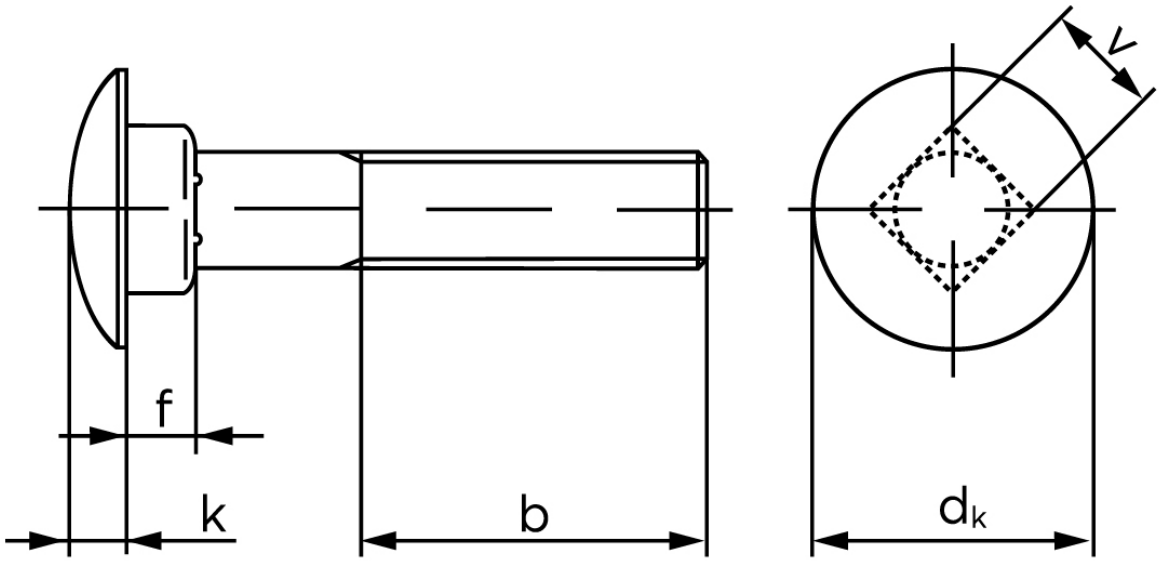

Vil du vide mere om dette produkt

Forespørg pris her

Bolte.dk stiller ingen garanti eller kan stilles til ansvar for overstående datatabel. Er du i tvivl så kontakt os på 75154999.