Bræddebolt DIN 603 Elforzinket Stål Kl. 8.8 Uden Møtrik M12x110 (50 Stk)

SKU: 006038140120110
GTIN: 4043952123843

Norm	DIN 603
Dimensions	12
d_k	30,65
k	6,95
f	8,75
v	12,7
b_1	30
b_2	36
b_3	49
Bemærkning	b^1 for l ≤ 125 mm b^2 for l ≤ 200 mm b3 for l > 200 mm

Bemærk disse data er vejlende, og informationerne skal anses som vejledende,

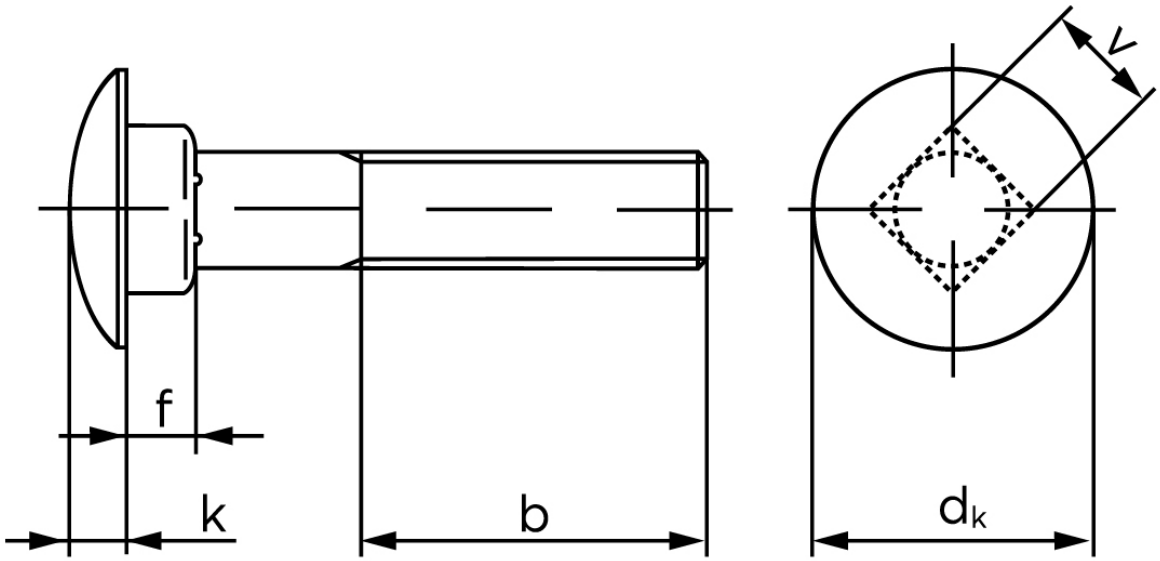

Vil du vide mere om dette produkt

Forespørg pris her

Bolte.dk stiller ingen garanti eller kan stilles til ansvar for overstående datatabel. Er du i tvivl så kontakt os på 75154999.