Bræddebolt DIN 603 Elforzinket Stål Kl. 4.6 Inkl. Møtrik M6x110 (100 Stk)

SKU: 006034100060110
GTIN: 4043952121351

Norm	DIN 603
Dimensions	6
d_k	16,55
k	3,88
f	4,6
v	6,48
b_1	18
b_2	24
Bemærkning	b^1 for l ≤ 125 mm b^2 for l ≤ 200 mm b3 for l > 200 mm

Bemærk disse data er vejlende, og informationerne skal anses som vejledende, Bolte.dk stiller ingen garanti eller kan stilles til ansvar for overstående datatabel. Er du i tvivl så

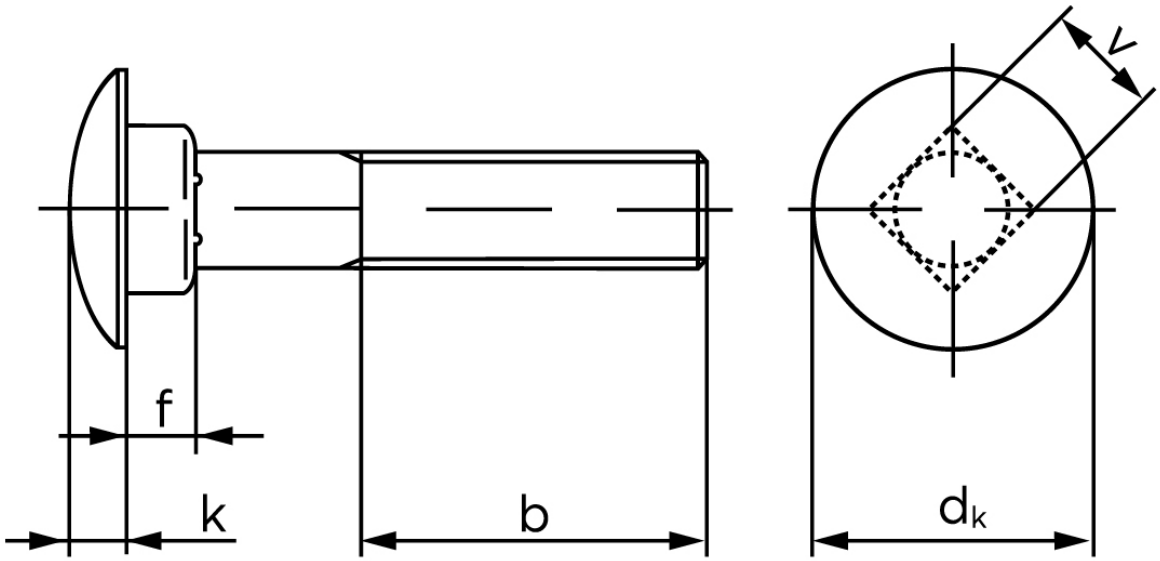

Vil du vide mere om dette produkt

Forespørg pris her

kontakt os på 75154999.