Flangemøtrik DIN 6923 Rustfri A2 M5 (1000 Stk)

SKU: 069239200050000
GTIN:

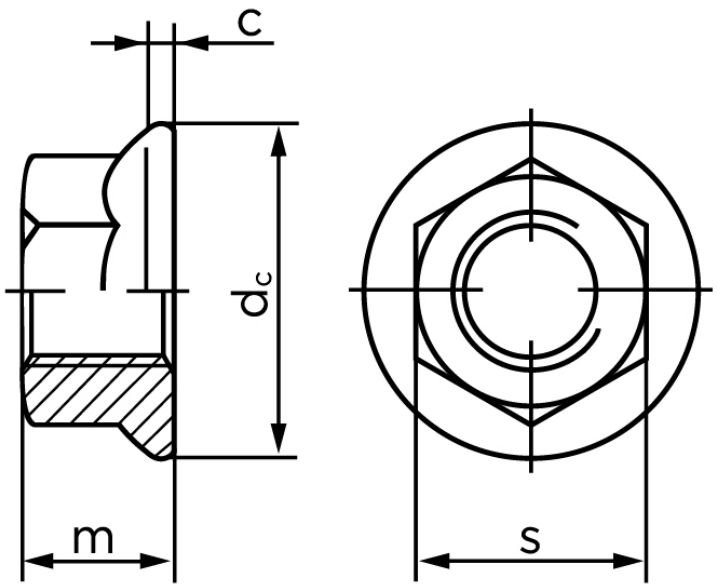

Norm	DIN 6923
Dimensions	5
$d_{c\ max.}$	11,8
$m_{max.}$	5
s	8

Bemærk disse data er vejlende, og informationerne skal anses som vejledende, Bolte.dk stiller ingen garanti eller kan stilles til ansvar for overstående datatabel. Er du i tvivl så kontakt os på 75154999.

Vil du vide mere om dette produkt

Forespørg pris her