Gevindprop DIN 908 Ubehandlet Stål Med Cylindrisk Fingevind M38x1,5 (10 Stk)

SKU: 009085000380150
GTIN: 4043952143223

Norm	DIN 908
Dimensions	38
s	19
$t_{min.}$	10,5
d_2	42
c	5
i	16

Bemærk disse data er vejlende, og informationerne skal anses som vejledende, Bolte.dk stiller ingen garanti eller kan stilles til ansvar for overstående datatabel. Er du i tvivl så kontakt os på 75154999.

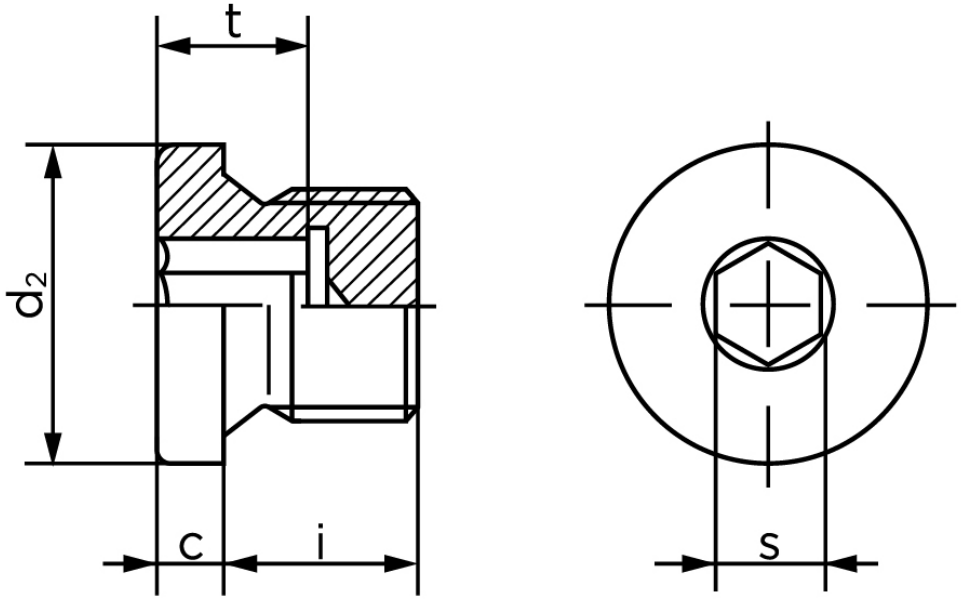

Vil du vide mere om dette produkt

Forespørg pris her