Pinolskrue Med Spids Ende DIN 914 Elforzinket Stål 45 H M6x16 (500 Stk)

SKU: 009142100060016
GTIN: 4051427281578

Norm	DIN 914
Dimensions	6
s	3
$d_{p\ max.}/d_{t\ max.}$	4
t_1	2
t_2	3,5
Bemærkning	t_1 for l over den striplede linje med vinkel $W_{DIN\ 914}$ = 120° t_2 for under den striplede linke med vinkel $W_{DIN\ 914}$ = 90°

Bemærk disse data er vejlende, og informationerne skal anses som vejledende, Bolte.dk stiller ingen garanti eller kan stilles til ansvar for overstående datatabel. Er du i tvivl så kontakt os på 75154999.

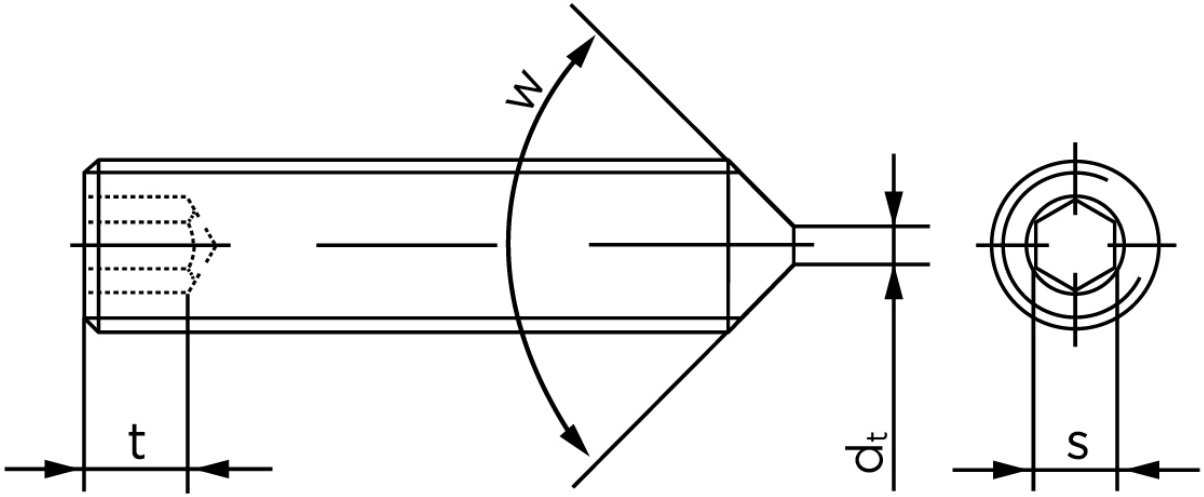

Vil du vide mere om dette produkt

Forespørg pris her