Pinolskrue Med Tap DIN 915 Ubehandlet Stål 45 H M3x10 (1000 Stk)

SKU: 009152000030010
GTIN: 4051427283244

Norm	DIN 915
Dimensions	3
s	1,5
z_1 max. (short)	1
t_1	1,2
d_p	2
z_2 max. (long)	1,75
t_2	2
Bemærkning	z_1 and t_1Over den striplede linje z_2 and t_2 gælder under den striplede linje * dimensioner iht. DIN 915
Bemærk disse data er vejlende, og	

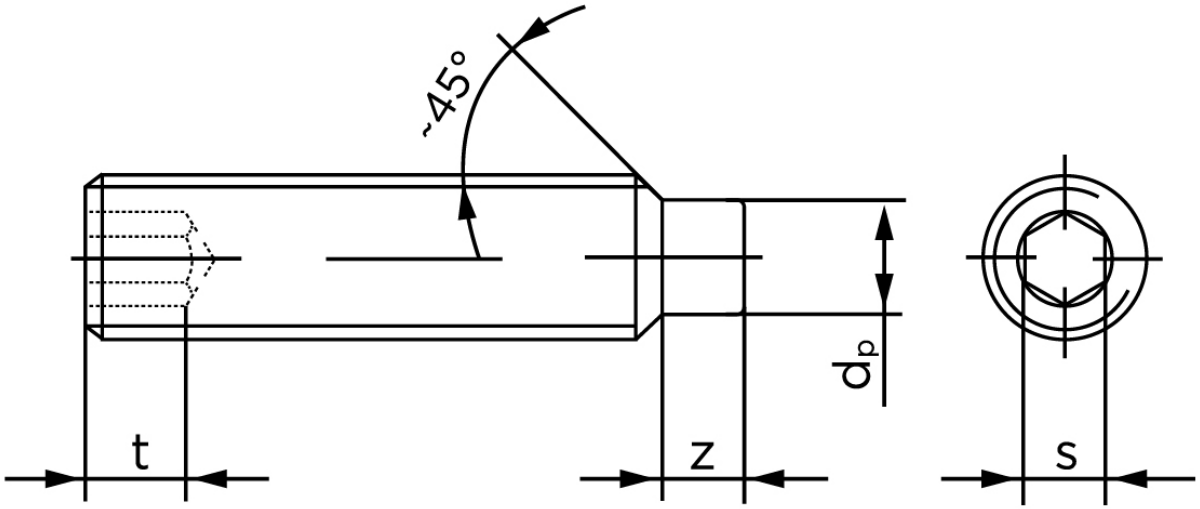

Vil du vide mere om dette produkt

Forespørg pris her

informationerne skal anses som vejledende, Bolte.dk stiller ingen garanti eller kan stilles til ansvar for overstående datatabel. Er du i tvivl så kontakt os på 75154999.