Møtrik DIN 934 Varmforzinket (Tolerance 6H) Stål Kl. 8 M48 (1 Stk)

SKU: 009348200480000
GTIN:

Norm	DIN 934
Dimensions	48
m	38
s	75

Bemærk disse data er vejlende, og informationerne skal anses som vejledende, Bolte.dk stiller ingen garanti eller kan stilles til ansvar for overstående datatabel. Er du i tvivl så kontakt os på 75154999.

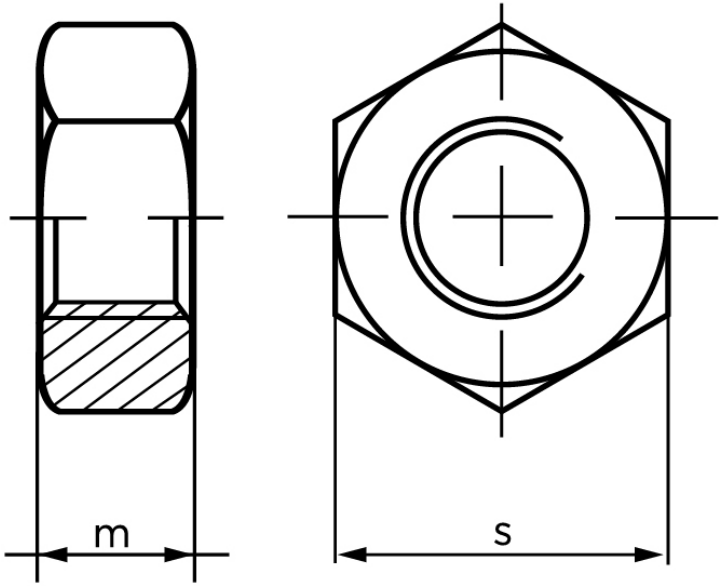

Vil du vide mere om dette produkt

Forespørg pris her