# Møtrik ISO 4032 Ubehandlet Stål Kl. 8 M6 (1

SKU: 040328000060000
GTIN:

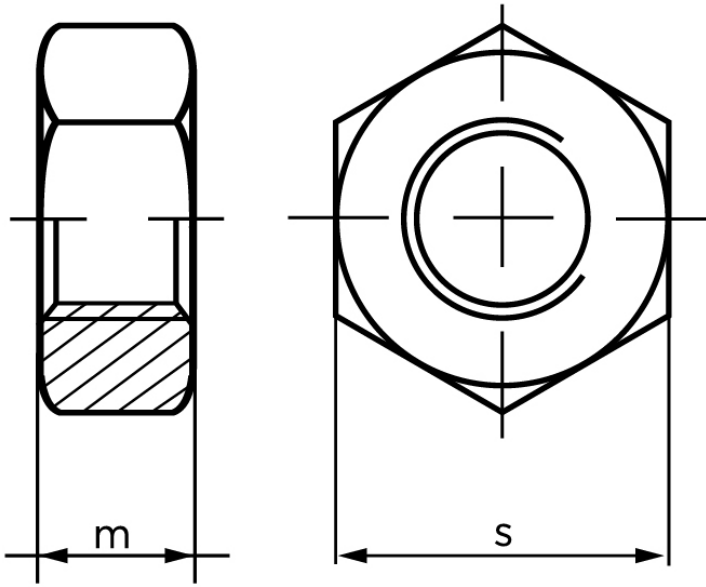


| Norm | ISO 4032 |
|---|---|
| Dimensions | 6 |
| $m_{ISO/DIN}$ | 5.2/5 |
| $s_{ISO/DIN}$ | 10 |
| Mere info om ISO 4032 | **ISO 4032** |

Bemærk disse data er vejlende, og informationerne skal anses som vejledende, Bolte.dk stiller ingen garanti eller kan stilles til ansvar for overstående datatabel. Er du i tvivl så kontakt os på 75154999.

*Vil du vide mere om dette produkt*

**Forespørg pris her**