Helmetalisk Klemlåsemøtrik ISO 7042 Rustf A4 Med 3-Punktskryds M30 (10 Stk)

SKU: 070429400300000
GTIN:

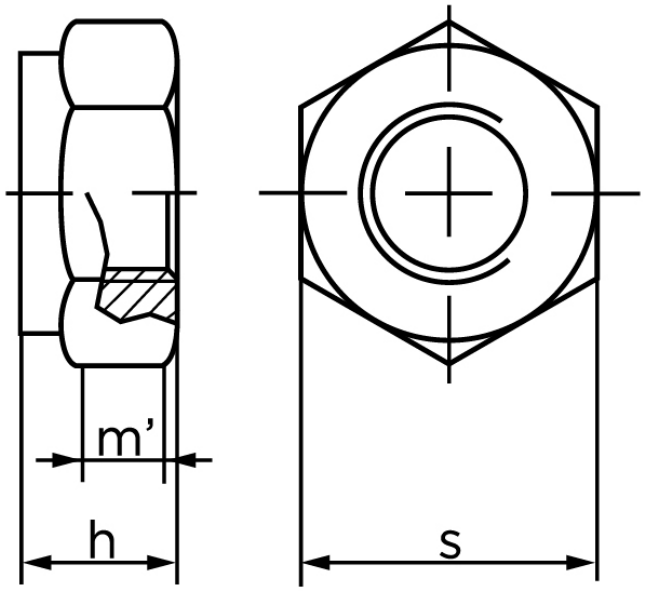

Norm	ISO 7042
Dimensions	30
$h_{max.}$	30
$m'_{min.}$ ISO/DIN	19.44/16.5
$s_{980/6925}$	46
Mere info om ISO 7042	**ISO 7042**

Bemærk disse data er vejlende, og informationerne skal anses som vejledende, Bolte.dk stiller ingen garanti eller kan stilles til ansvar for overstående datatabel. Er du i tvivl så kontakt os på 75154999.

Vil du vide mere om dette produkt

Forespørg pris her