Buttonhead M/Indvendig Sekskant ISO 7380-1 Ubehandlet Stål Kl. 10.9 M6x50 (200 Stk)

SKU: 073801000060050
GTIN:

Norm	ISO 7380
Dimensions	6
d_k	10,5
d_c*	13,6
k	3,3
s	4
ISR*	T30
Bemærkning	* ISR Værdien er kun hvis produktet er med ISR

Bemærk disse data er vejlende, og informationerne skal anses som vejledende, Bolte.dk stiller ingen garanti eller kan stilles til ansvar for overstående datatabel. Er du i tvivl så kontakt os på 75154999.

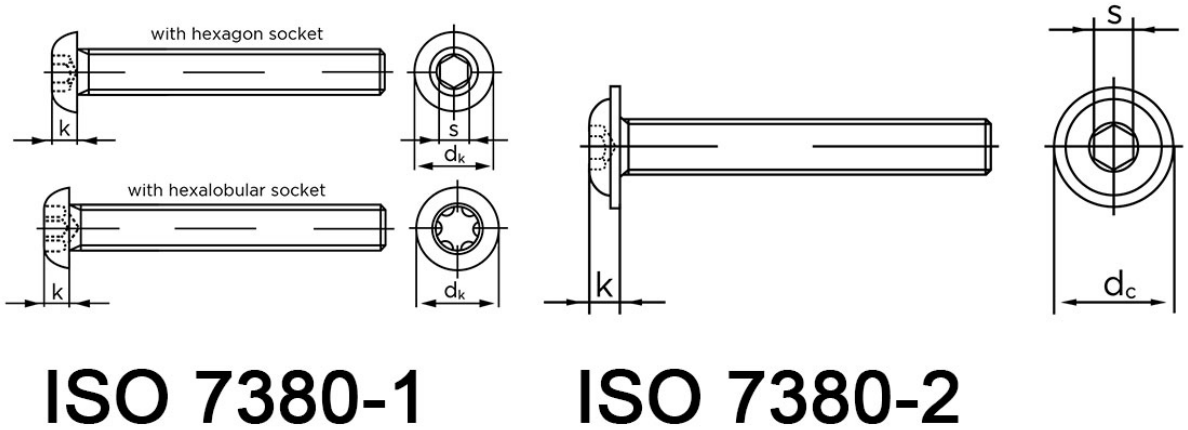

Vil du vide mere om dette produkt
Forespørg pris her